INTERNATIONAL ELECTROTECHNICAL COMMISSION

COMMISSION ÉLECTROTECHNIQUE INTERNATIONALE

IEC 80601-2-26
Edition 1.0 2019-05

Medical electrical equipment –

Part 2-26: Particular requirements for the basic safety and essential performance of electroencephalographs

IEC 80601-2-26
Édition 1.0 2019-05

Appareils électromédicaux –

Partie 2-26: Exigences particulières pour la sécurité de base et les performances essentielles des électroencéphalographes

CORRIGENDUM 1

Corrections to the French version appear after the English text.

Les corrections à la version française sont données après le texte anglais.

IEC 80601-2-26:2019-05/COR1:2021-10(en-fr)

Figure 201.101 – Test of protection against the effects of defibrillation (common mode)

Replace the existing figure with the following new figure:

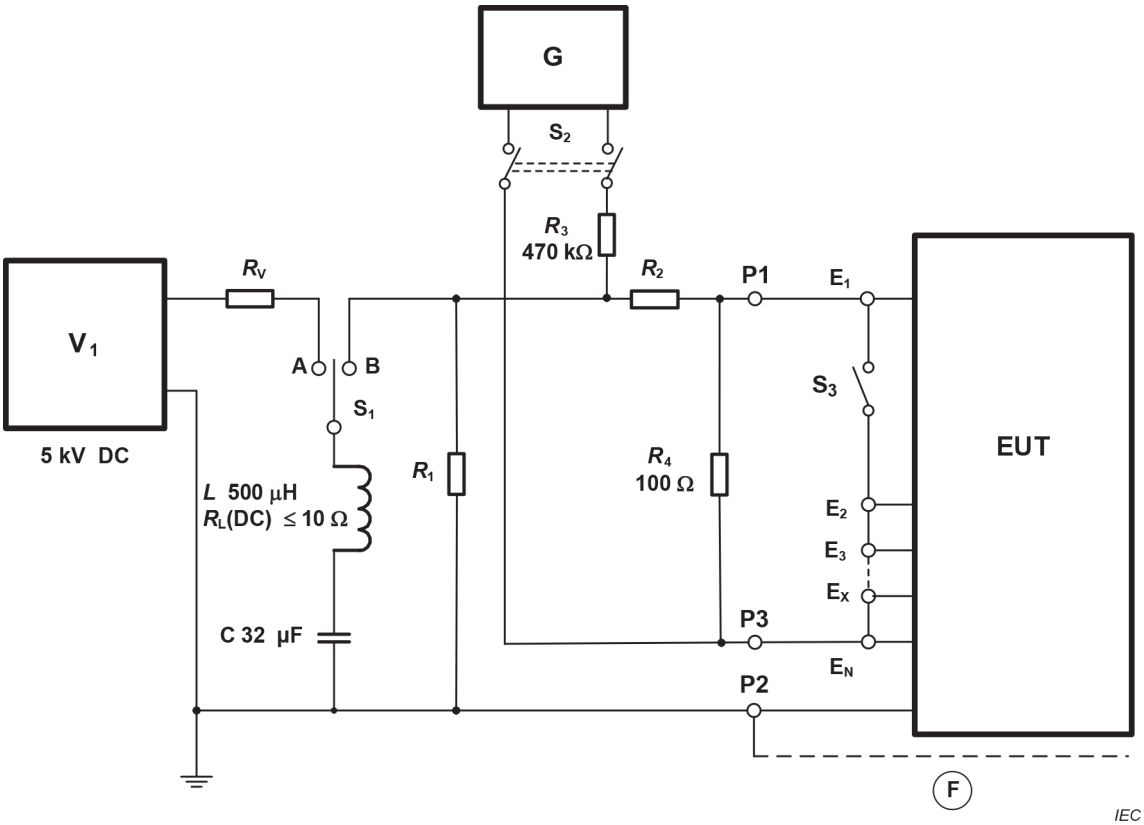

Components

G	sine wave generator 10 Hz
V_1	high voltage source 5 kV DC
Ⓕ	foil, simulating capacitance for CLASS II or INTERNALLY POWERED ELECTROENCEPHALOGRAPHS
S_1	switch; max. load 60 A, 5 kV
S_2	switch activating the signal source
S_3	switch connecting LEAD WIRE E_1 to remaining LEAD WIRES
R_1	100 Ω ±10 %, 5 kV dielectric strength, 400 J pulse energy dissipation capability, low inductance
R_2	50 Ω ±10 %, 5 kV dielectric strength, 400 J pulse energy dissipation capability, low inductance
R_L	DC resistance of inductance *L*
R_V	current limiting resistor
P1, P2, P3	connecting points for EUT (includes PATIENT CABLE and LEAD WIRES)

Figure 201.101 – Test of protection against the effects of defibrillation (common mode)

Corrections à la version française:

Figure 201.101 – Essai de protection contre les chocs de défibrillation (mode commun)

Remplacer la figure existante par la nouvelle figure suivante:

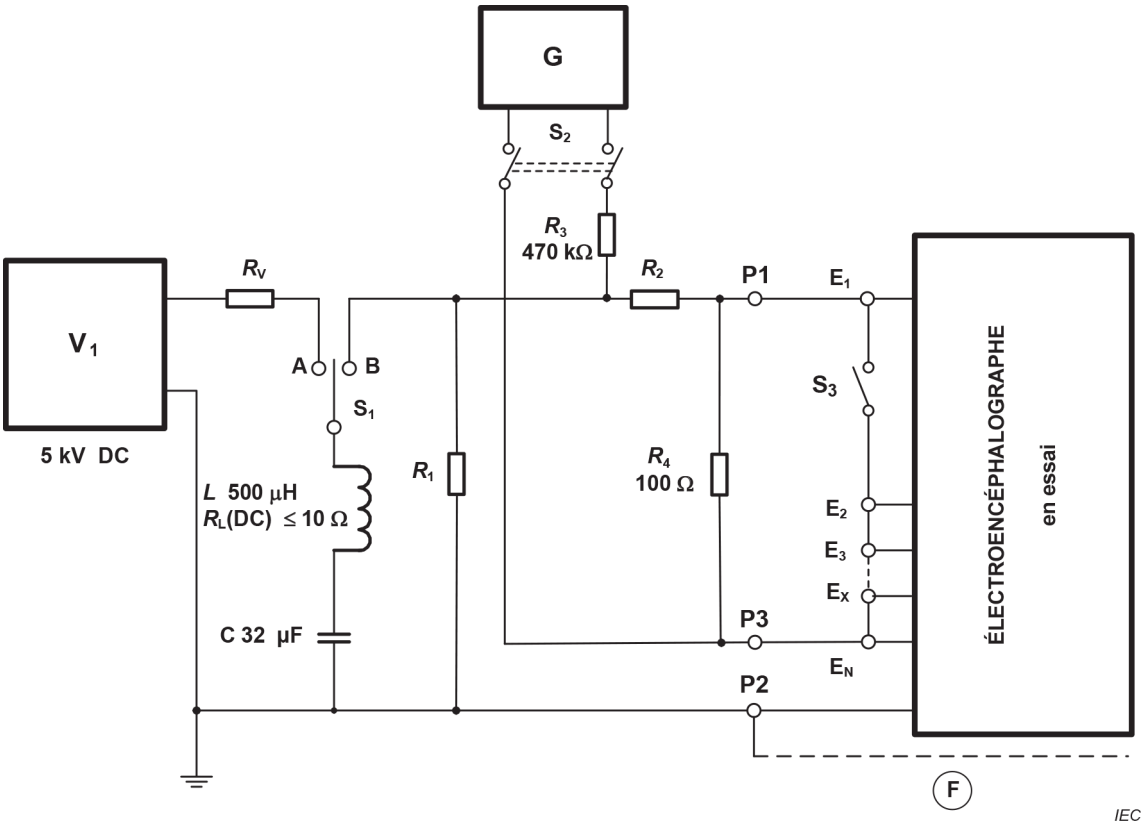

Composants

G	générateur d'ondes sinusoïdales de 10 Hz
V_1	source haute tension 5 kV courant continu
Ⓕ	feuille, simulant la capacité des ELECTROENCEPHALOGRAPHES DE CLASSE II ou ALIMENTES DE MANIERE INTERNE
S_1	interrupteur; charge maximale 60 A, 5 kV
S_2	interrupteur activant la source des signaux
S_3	interrupteur reliant le CABLE DE DERIVATION E_1 aux CABLES DE DERIVATION restants
R_1	rigidité diélectrique 100 Ω ± 10 %, 5 kV, capacité de dissipation d'énergie d'impulsion 400 J, faible inductance
R_2	rigidité diélectrique 50 Ω ± 10 %, 5 kV, capacité de dissipation d'énergie d'impulsion 400 J, faible inductance
R_L	résistance en courant continu de l'inductance *L*
R_V	résistance de limitation du courant
P1, P2, P3	points de connexion de l'ELECTROENCEPHALOGRAPHE en essai (EUT) (comprend les CABLES PATIENT et les CABLES DE DERIVATION)

Figure 201.101 – Essai de protection contre les chocs de défibrillation (mode commun)